MOMA

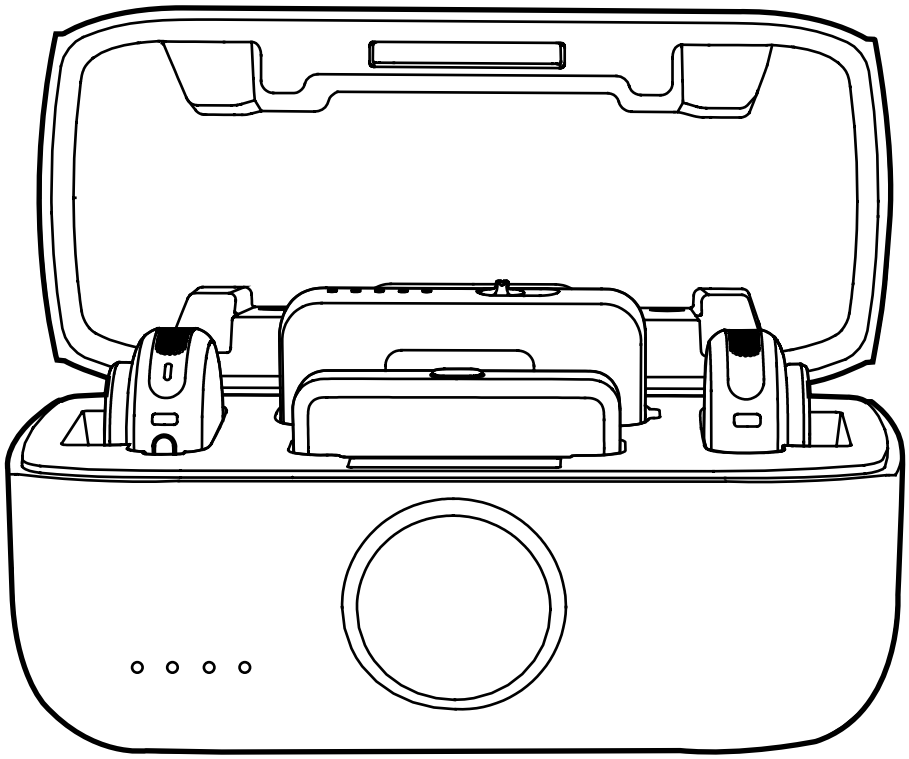

LARK M3

无线领夹麦克风

使用说明书

目录

产品概述 1

产品 SKU 规格 1

TX 3

相机 RX 5

手机 RX 9

充电盒 11

产品使用 12

BOX 首次使用 12

TX 佩戴 12

安装防风毛衣 12

手机连接 13

相机连接 14

电脑连接 15

配对连接 16

RX 主从状态 17

APP 功能 25

美声 31

APP 应用程序 34

App 简介 34

电池安全说明 35

产品参数 36

免责声明 39

产品概述

产品 SKU 规格

LARK M3 全能版二拖四带充电盒

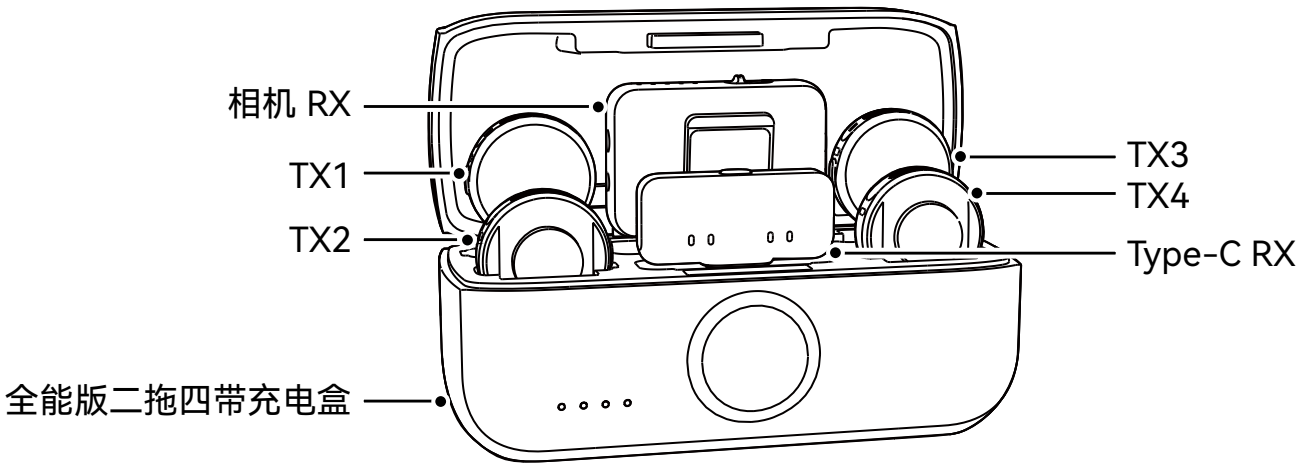

LARK M3 Typc-C 版四拖二带充电盒

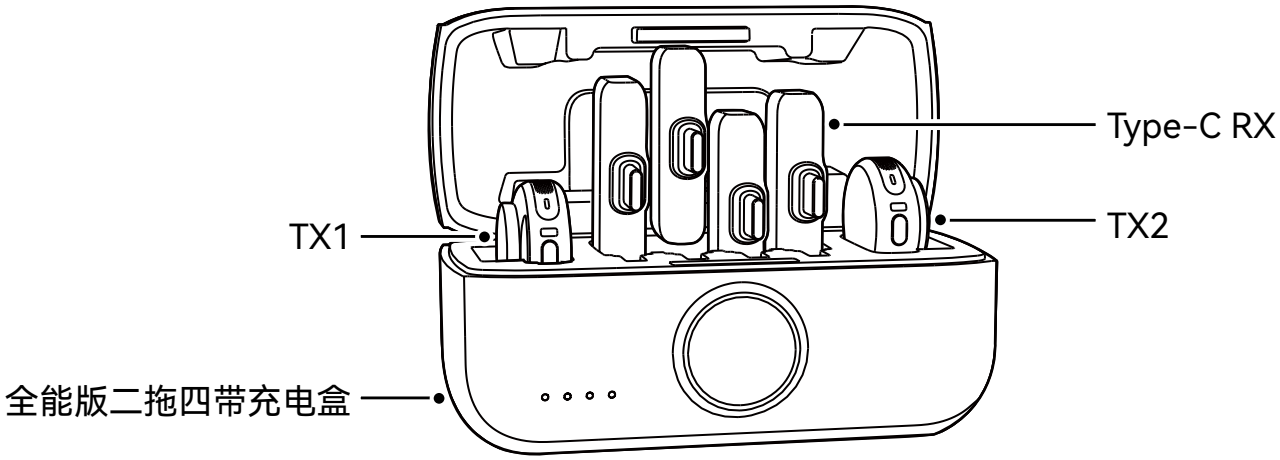

LARK M3 全能版二拖二带充电盒

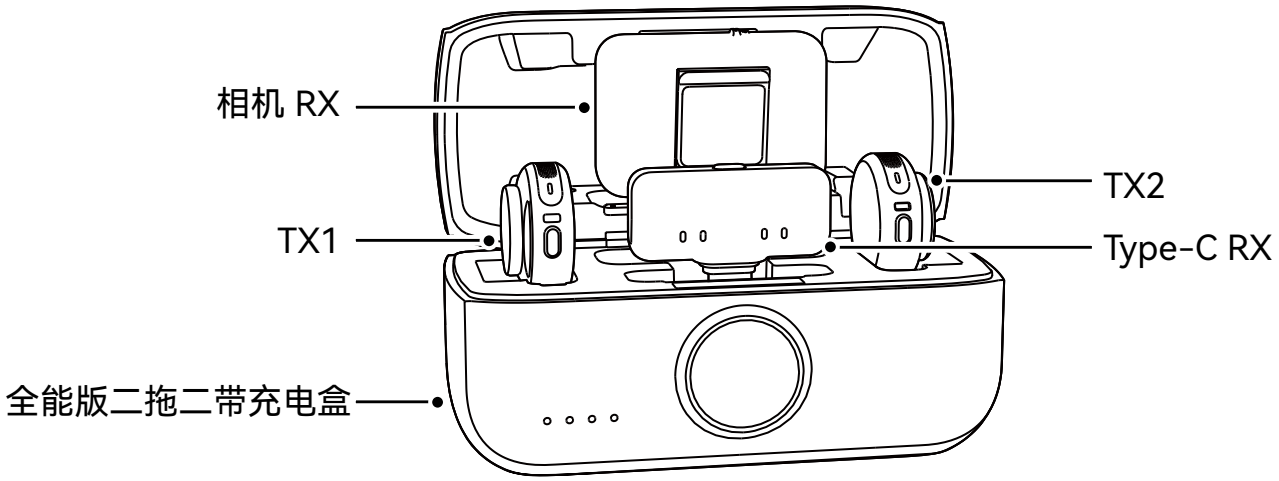

LARK M3 Type-C 版一拖二带充电盒

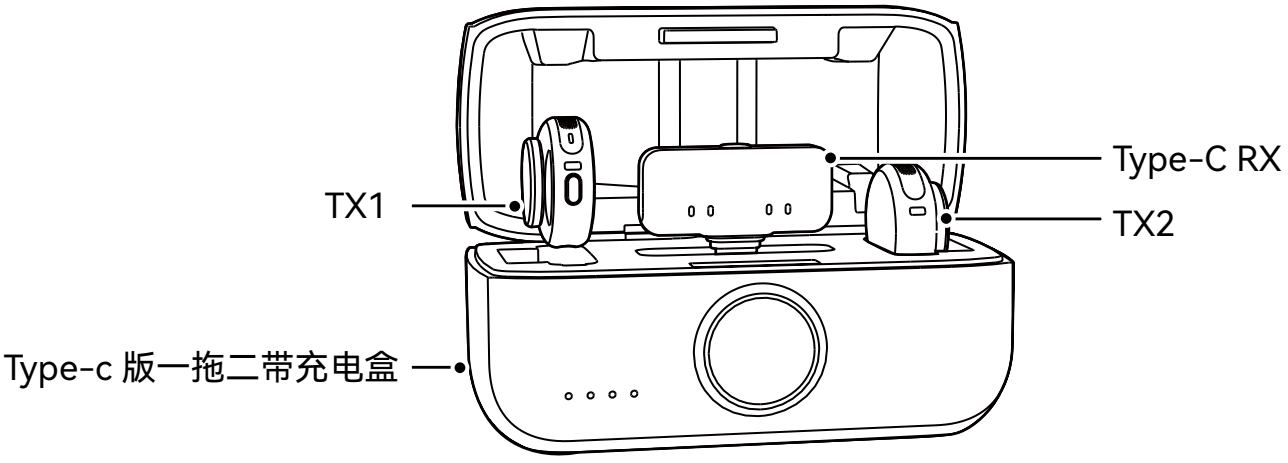

TX

按键释义

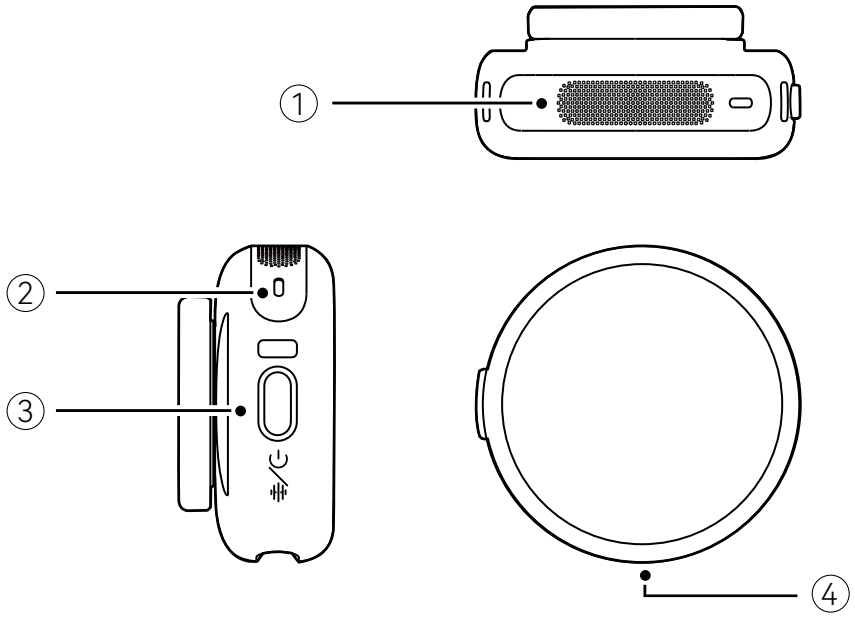

① TX 拾音	TX 拾音区域。
② TX 状态灯	显示 TX 连接 / 降噪 / 静音 / 电量的状态。
③ 开关 / 降噪 / 静音 / 录制 / 配对	长按 3 秒开关机。
	单击开启或关闭降噪。
	双击开启或关闭静音。
	三击开启 / 关闭手机拍摄录制。
	关机状态下，长按 6 秒配对。
④ 充电 Pin 点	TX 放入充电盒内进行充电。

按键操作及状态显示

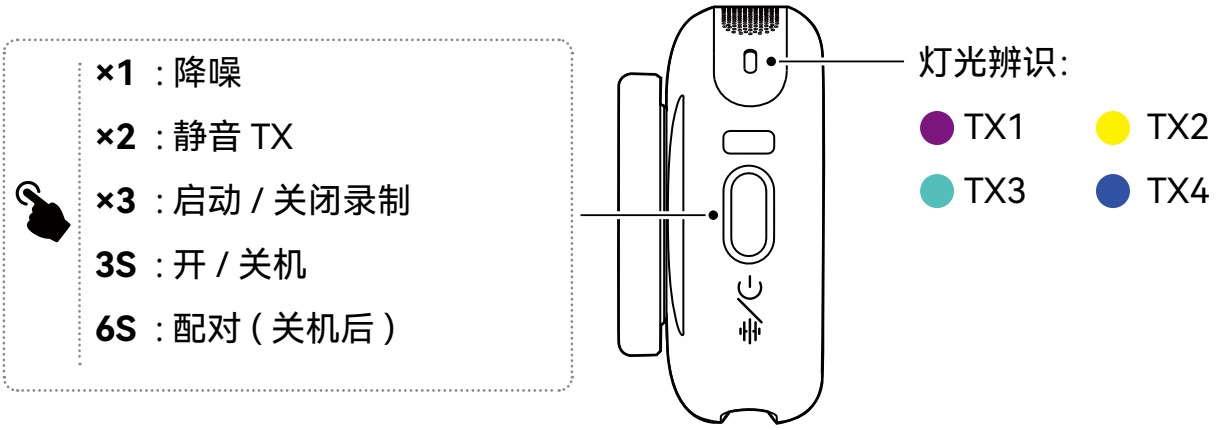

● – –	蓝灯慢闪	未连接
● ----	蓝灯快闪	配对中
● ——	蓝灯常亮	已连接
● ——	绿灯常亮	降噪
● ——	红灯常亮	静音

电量显示

电量状态

非充电状态

● ——	蓝灯常亮	电量≥ 6%
● ——	绿灯常亮	电量≥ 6%
● – –	红灯慢闪	电量 < 6%

充电状态

● ——	绿灯常亮	电量≥ 95%
● ——	橙灯常亮	电量 < 94%

相机 RX

按键释义

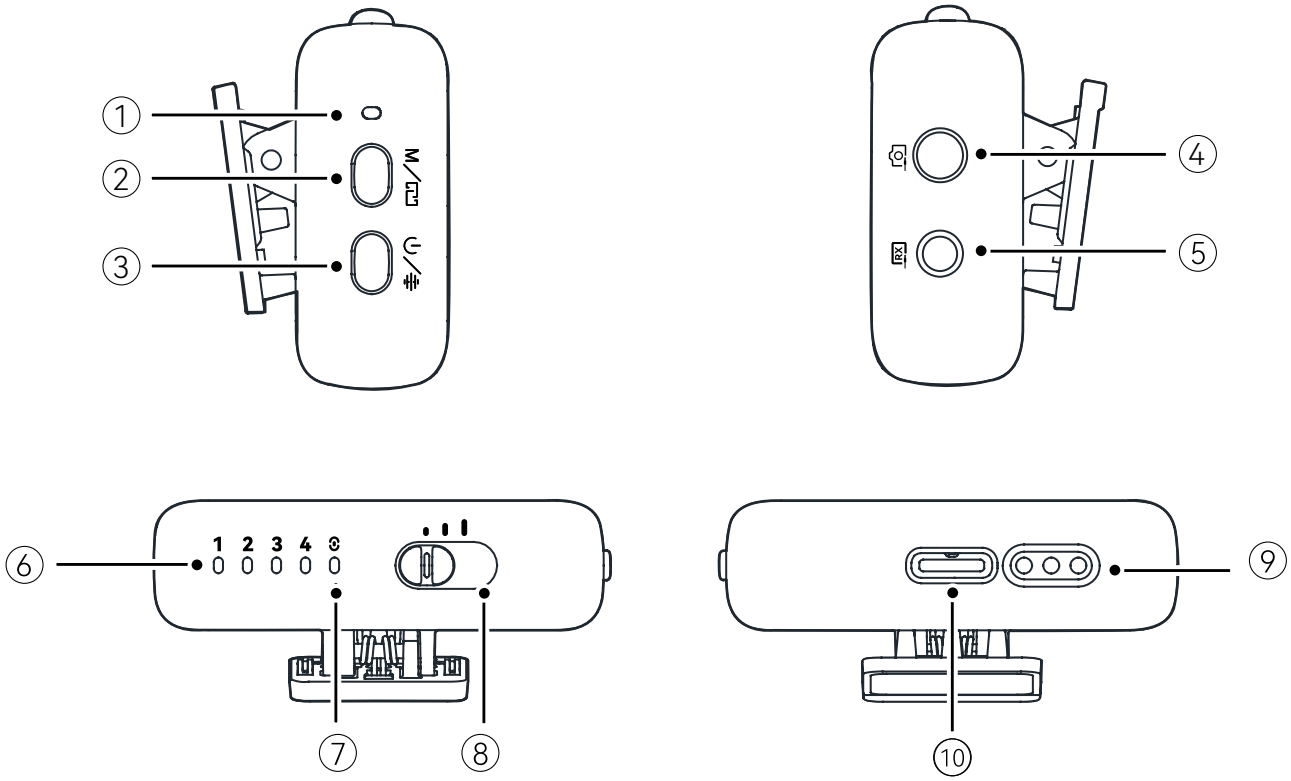

① 相机 RX 模式灯	显示相机 RX 声道模式状态。
② M/ 配对 / 声道模式	长按 3 秒配对 （支持 RX、TX 配对）
	双击切换声道模式，声道模式：单声道、立体声、四音轨（仅使用热靴或 UAC 连接后开启）。
③ 开关 / 降噪 / 静音键	长按 3s 手动开机。
	单击开启或关闭降噪。
	双击开启或关闭 TX 全部静音。

④ 3.5mm TRS 音频口	3.5mm TRS 音频口输出模拟音频。
⑤ 3.5mm TRS 输入口	3.5mm TRS 输入口。
⑥ TX 指示灯	显示 TX 配对连接、降噪、低电、静音状态。
⑦ 主从RX 显示灯	显示现有相机 RX 的主从状态、电量、充电状态。
⑧ 相机 RX 增益拨动键	可通过增益拨杆调节相机 RX 音量增益档位，档位可通过连接 APP 进行增益自定义设定。
⑨ 充电触点	相机 RX 放入盒中充电。
⑩ USB-C 接口	连接电脑或移动设备输出数字音频。

按键操作及状态显示

×2 ：声道切换（单声道、立体声、四音轨）

3S ：配对

×1 ：降噪

×2 ：TX 全部静音

3S ：开关机

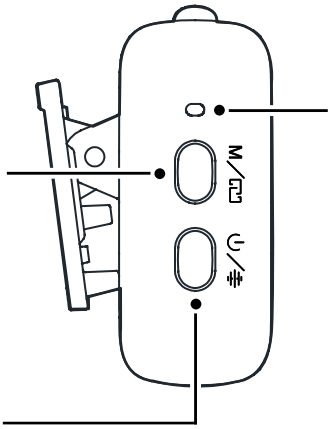

声道模式灯

- 单声道
- 立体声
- 四音轨（连接热靴或 UAC 使用）

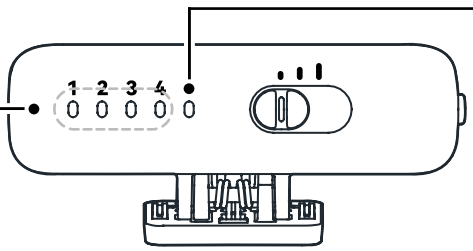

主从 RX 显示灯

TX 状态灯

灯光辨识：

- TX1
- TX2
- TX3
- TX4

TX 状态灯

● – –	蓝灯慢闪	未连接
●——	蓝灯常亮	已连接
●——	绿灯常亮	降噪
●——	红灯常亮	静音

主从 RX 显示灯

蓝灯 – –	蓝灯慢闪	未连接
蓝灯 ——	蓝灯常亮	已连接
黄灯 ——	黄灯常亮	已连接（从 RX）

电量显示

RX 显示灯

非充电状态

蓝灯 ——	蓝灯常亮	电量≥ 6%
黄灯 ——	黄灯常亮	电量≥ 6%
红灯 – –	红灯慢闪	电量 < 6%

充电状态

绿灯 ——	绿灯常亮	电量≥ 95%
橙灯 ——	橙灯常亮	电量 < 94%

手机 RX

按键释义

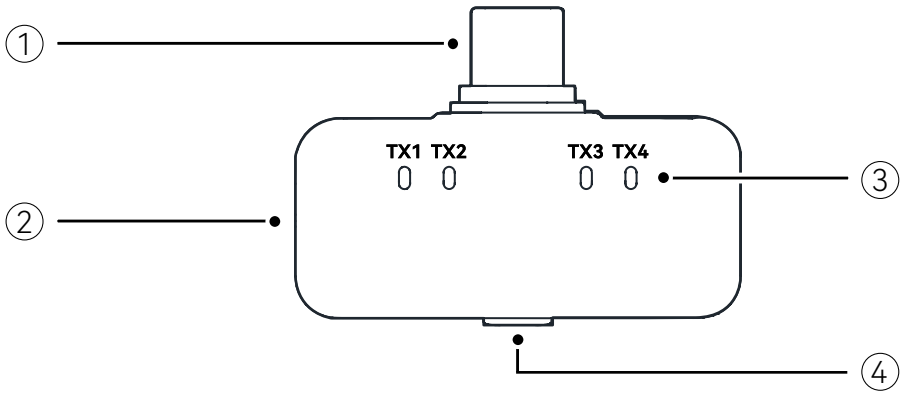

① USB-C 公口	输出音频和给手机充电。
② USB-C 充电口	外部给手机充电。
③ TX1 TX2 TX3 TX4 TX 状态灯	显示 TX 配对连接、降噪、电量的状态。
④ 降噪 / 配对 / 静音	连接 TX 时，单击开启或关闭 TX 降噪。
	长按 3 秒进入配对模式。
	连接 TX 时，双击静音现有连接的全部 TX。

按键操作及状态显示

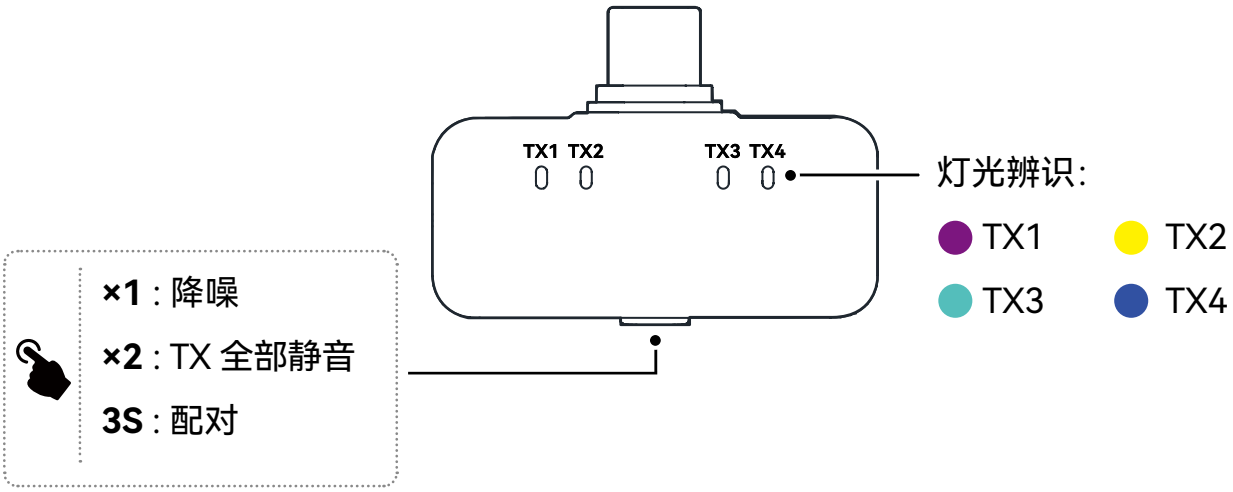

	蓝灯慢闪	未连接
	蓝灯常亮	已连接
	绿灯常亮	降噪
	红灯常亮	静音

充电盒

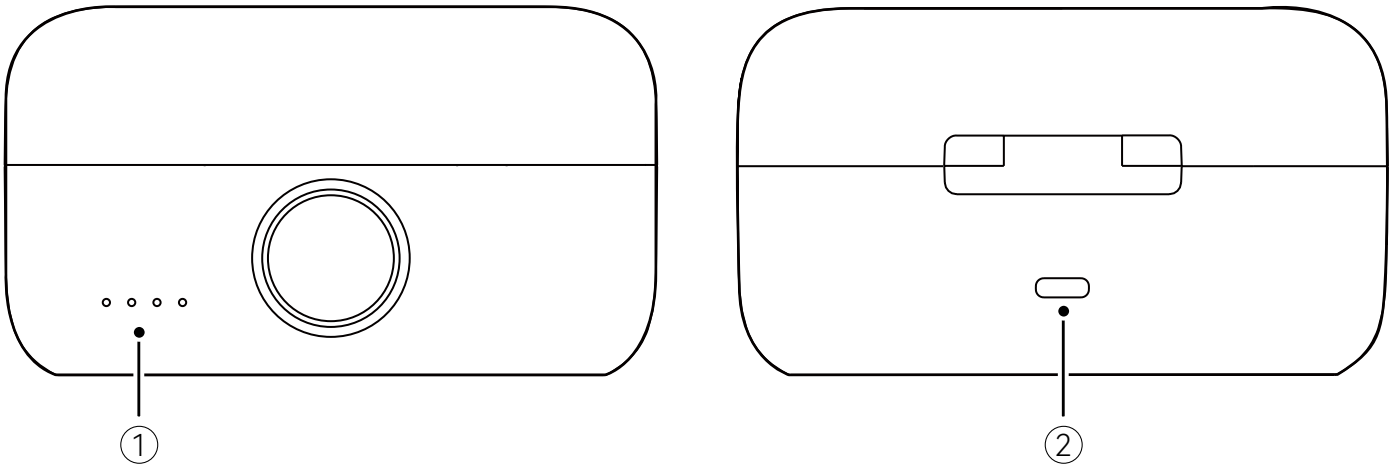

① 充电盒指示灯	显示充电盒的电量状态。
② USB-C 接口	给设备充电及升级。

电量显示

非充电状态

◌ ○ ○ ○	一灯闪烁	BOX 电量 ≤ 10%
● ○ ○ ○	一灯常亮	10% < BOX 电量 ≤ 25%
● ● ○ ○	两灯常亮	25% < BOX 电量 ≤ 50%
● ● ● ○	三灯常亮	50% < BOX 电量 ≤ 75%
● ● ● ●	四灯常亮	75% < BOX 电量 ≤ 100%

充电状态

◌ ○ ○ ○	一灯闪烁	BOX 电量 ≤ 25%
● ◌ ○ ○	两灯闪烁	25% < BOX 电量 ≤ 50%
● ● ◌ ○	三灯闪烁	50% < BOX 电量 ≤ 75%
● ● ● ◌	四灯闪烁	75% < BOX 电量 ≤ 100%

产品使用

BOX 首次使用

按压充电盒锁定按键打开。

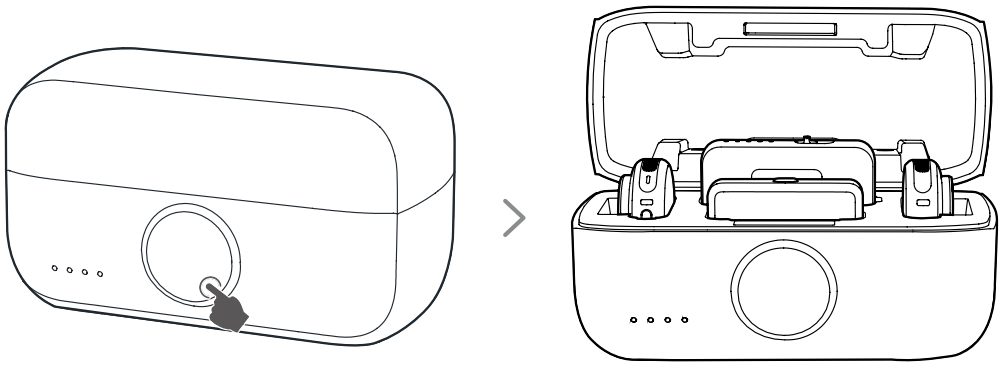

按压打开充电盒。

TX 佩戴

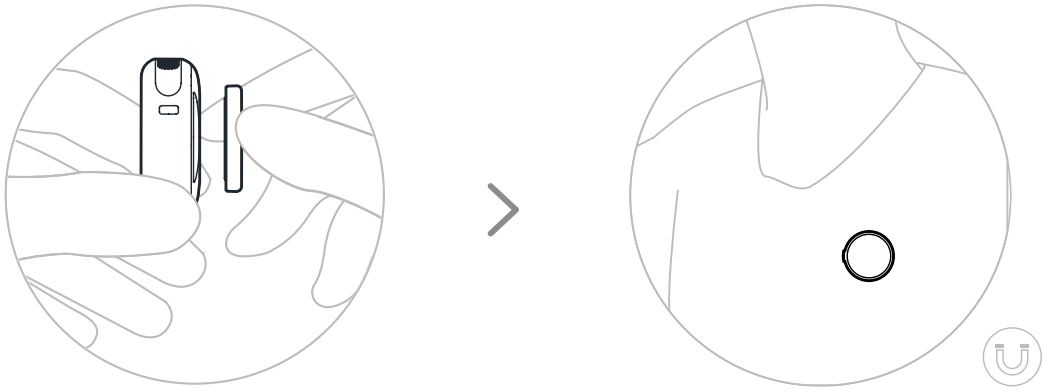

安装防风毛衣

户外使用中推荐使用防风毛衣，将防风毛衣任意一边卡扣位对准 TX 相同一侧卡扣后，向下按压另一侧卡扣即可扣紧，拆下时只需轻扣开一侧卡扣位即可脱落。

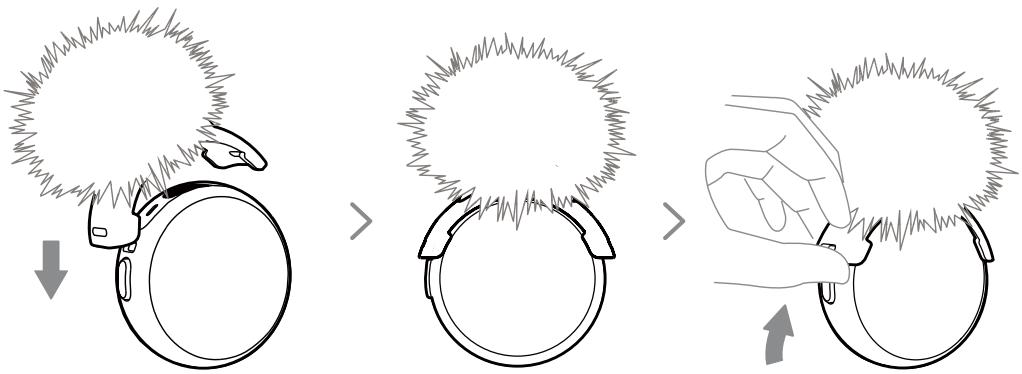

手机连接



手机低电量时，支持通过手机 RX 接收器侧面 USB-C 母口为设备充电。

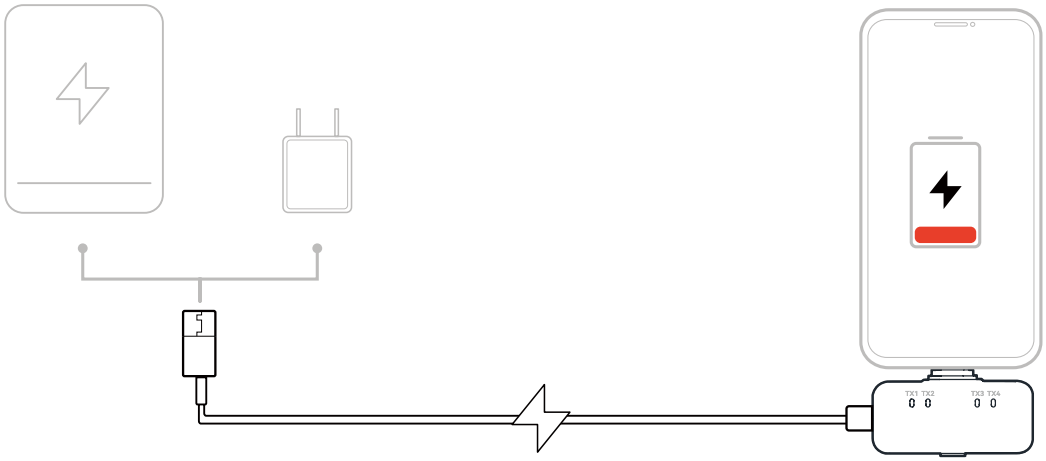

* 仅限 iPhone 15 系列及以上版本苹果手机和安卓手机使用。

相机连接

方式一

1. 相机 RX 固定至相机热靴。
2. 将 3.5mm 音频线分别插入相机 RX 音频口和相机录音口。
3. 拿出 TX 进行收音。

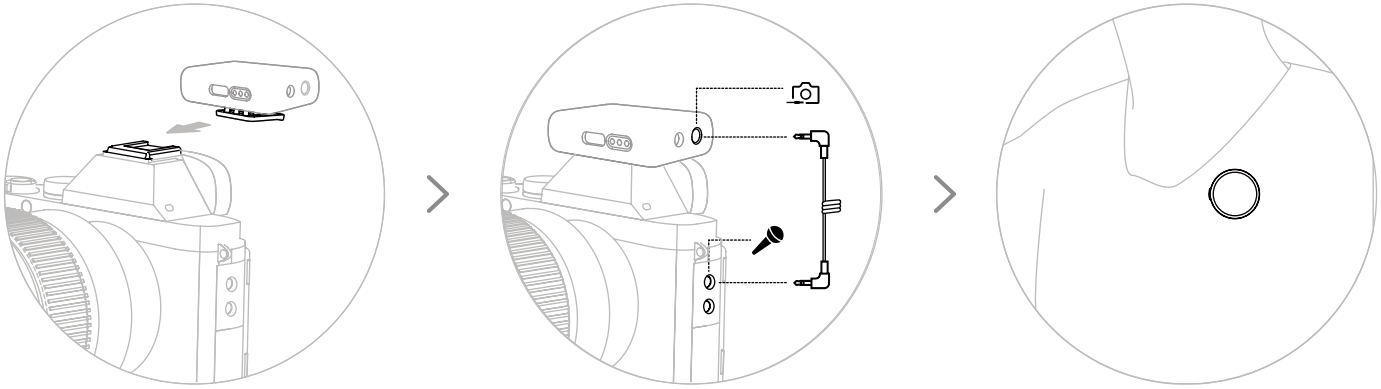

方式二

1. 相机 RX 与热靴配件进行连接。
2. 将相机 RX 与热靴配件安装至相机热靴处。
3. 拿出 TX 进行收音。

* 热靴配件需单独购买，热靴兼容性请参考热靴相机兼容性清单。

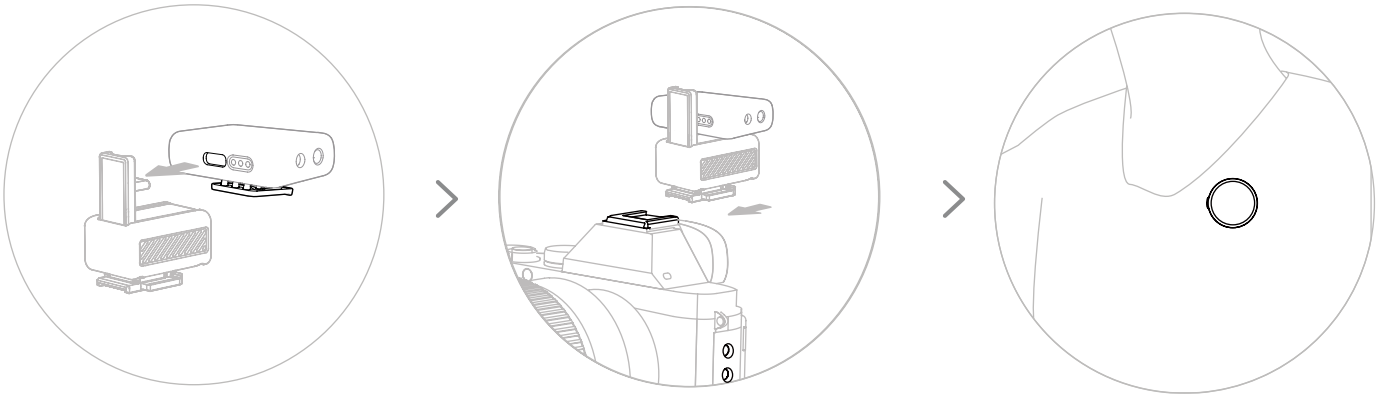

电脑连接

方式一

1. 手机 RX 接收器通过电脑 USB-C 接口连接至电脑并设置电脑音频输入选项后，TX 可作为外接麦克风使用。



方式二

1. 相机 RX 接收器通过 USB-C to USB-C 转接线连接至电脑并设置电脑音频输入选项后，TX 可作为外接麦克风使用。



配对连接

购买套装设备中的 TX 与 RX 接收器出厂默认已配对。若 TX 与 RX 接收器断开，可通过以下方式配对：

手机 RX 配对

1. 将手机 RX 插入手机后，长按按键 3 秒进入配对模式。
2. TX 关机状态下，长按开机键 6 秒进入配对模式。
3. 当手机 RX 与 TX 的指示灯均为蓝灯常亮或绿灯常亮时，即完成配对。
   （若 60 秒内未配对成功，设备将自动退出配对状态）

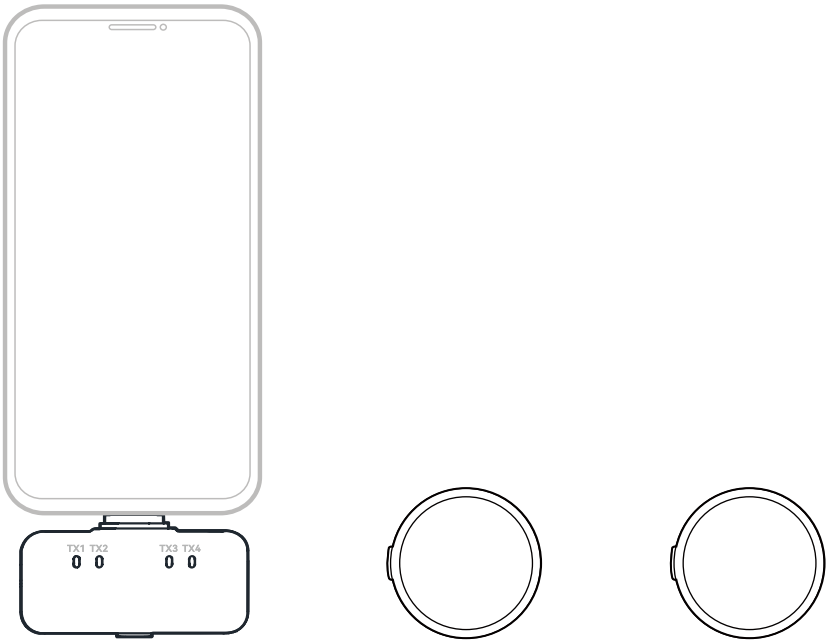

相机 RX 配对

1. 麦克风关机状态下，长按开机键 6 秒即可进入配对模式。
2. 将相机接收器长按配对键 3 秒，进入配对模式。
3. 当相机接收器的麦克风指示灯与麦克风指示灯均显示蓝灯常亮或绿灯常亮时，即配对完成。
   （若 60 秒内未完成配对，设备将自动退出配对状态）

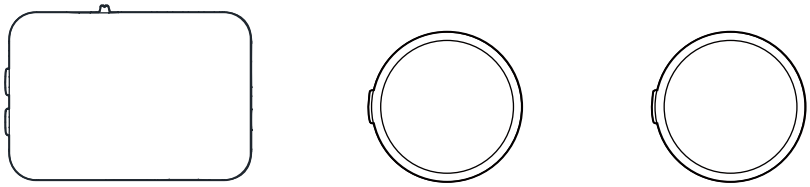

RX 主从状态

释义

为保障四发四收整套系统的连接稳定性与使用安全性，多 RX 同时连接时会设置主从区分。

RX 主从分配

当 TX 首次与 RX 设备配对连接时，系统会自动将每次出盒第一台成功连接的 RX 设为主 RX，后续完成配对或连接的其余 RX 均为从 RX。主 RX 可通过实体按键或 APP 调节 TX 设备的工作状态，从 RX 仅具备状态查看权限，不支持操作调节。

手机 RX 主从状态

连接成功后，手机主 RX 的 TX 指示灯显示蓝色，手机从 RX 的 TX 指示灯显示黄色；灯光闪烁仅表示麦克风未完成连接。

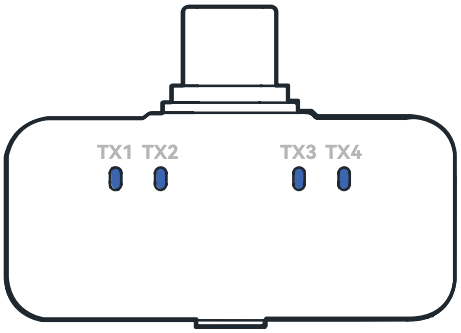

主 RX 连接状态

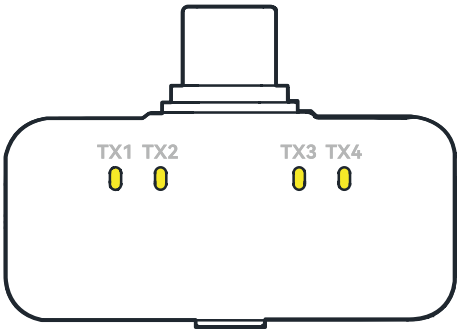

从 RX 连接状态
（灯光闪烁仅表示麦克风未连接）

相机 RX 主从状态

连接成功后，相机主 RX 的 RX 状态灯显示蓝灯常亮，相机从 RX 的 RX 状态灯显示黄灯常亮。

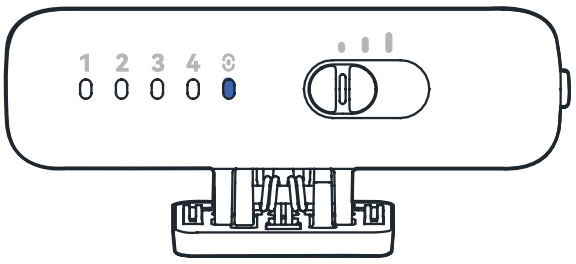

主 RX 连接状态

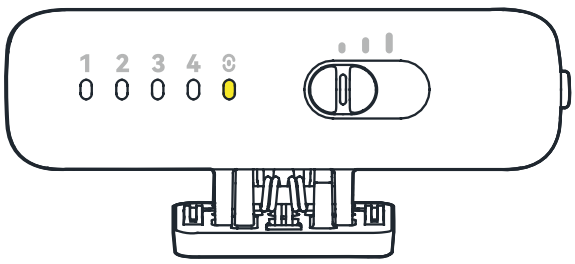

从 RX 连接状态

音频收音状态

多台 RX 连接使用时，若主 RX 断开连接，系统将自动从已连接设备中任选一台 RX 作为新的主 RX；主 RX 断开连接不会影响其余从 RX 的正常收音，且在收音拍摄过程中新增或断开从 RX 设备，也不会干扰当前的收音状态。

RX 主从切换

APP 切换

1. 从 RX 接收器与手机连接完成后，打开 APP 即可将从 RX 接收器切换为主 RX 设备。
2. 主 RX 接收器可直接通过 APP 界面对 TX 设备进行参数调节。





手动切换

当多个 RX 接收器已连接时，仅保留需要设置为主 RX 的设备，断开其余 RX 接收器的连接，保留的 RX 接收器将自动成为主 RX；随后重新连接其余 RX 接收器，重新连接的设备将自动变为从 RX 接收器。

主从 RX 设备按键操作对照表

手机 RX		
	主 RX	**从 RX**
配对	发起 TX 与 RX 设备配对	发起对 主 RX 设备配对
降噪功能	可开启 / 关闭	无权限
静音	可开启 / 关闭	无权限
APP 操作	可操作	仅查看

相机 RX		
	主 RX	**从 RX**
配对	发起 TX 与 RX 设备配对	发起对 主 RX 设备配对
降噪功能	可开启 / 关闭	无权限
静音	可开启 / 关闭	无权限
声道模式	独立设置	独立设置
RX 增益	独立档位设置	独立档位设置
APP 操作	可操作	仅查看

主从 RX APP 操作对照表

	主 RX	从 RX
TX 静音	可开启 / 关闭	仅查看
降噪功能	可开启 / 关闭	仅查看
RX 音量	独立设置	
声道模式	主从 RX 声道模式可独立设置	
智能混响	可开启 / 关闭	仅查看
指示灯开关	可开启 / 关闭	仅查看
TX 辨识	可开启 / 关闭	仅查看
美声设置	可开启 / 关闭	仅查看

RX 设备配对

购买套装设备中的接收器出厂默认已配对。若新增或接收器间断开，可通过以下方式配对：

手机接收器互配

1. 将手机接收器 RX 分别插入对应手机，长按按键 3 秒即可进入配对模式。
2. 配对成功后，从 RX 的 TX 指示灯显示黄色；TX 连接完成后，主 RX 的 TX 指示灯变为蓝灯常亮，从 RX 的 TX 指示灯保持黄灯常亮。（若 60 秒内未完成配对，设备将自动退出配对状态，本系统最多支持 4 个接收器连接）

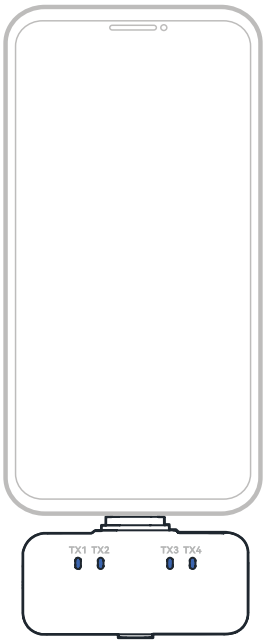

主 RX

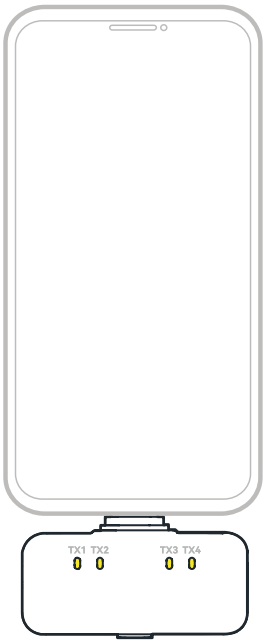

从 RX
（灯光闪烁仅代表 TX 未连接）

相机接收器互配

1. 将多台相机 RX 开机后，长按配对按键 3 秒进入配对模式。
2. 配对成功后，主相机 RX 的 RX 状态灯呈蓝灯常亮，从相机 RX 的 RX 状态灯呈黄灯常亮。（TX 未连接时，主 RX 的 TX 指示灯蓝灯闪烁，从 RX 的 TX 指示灯黄灯闪烁）

* 若 60 秒内未完成配对，设备将自动退出配对状态，本系统最多支持 4 个接收器连接）

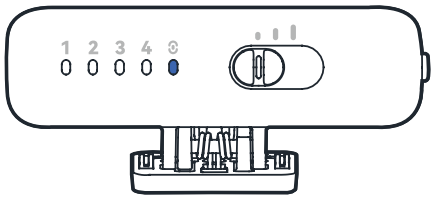

主 RX

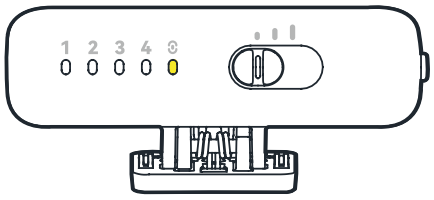

从 RX

相机与手机接收器互联

1. 将相机 RX 接收器从充电盒取出，同时将手机 RX 插入手机。
2. 分别长按手机 RX 接收器与相机 RX 接收器的配对按键 3 秒，即可进入配对模式；配对完成后，系统会自动将其中一个 RX 设为主 RX，其余 RX 设为从 RX。
3. 当相机 RX 作为主 RX 时，相机 RX 的主从RX显示灯呈蓝灯常亮，从 RX 手机 RX 的 TX 指示灯呈黄灯闪烁；连接 TX 设备后，手机 RX 的 TX 指示灯转为常亮。

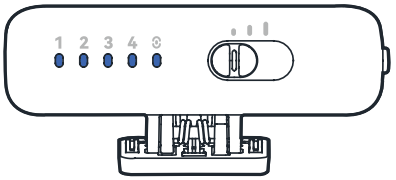

主 RX



从 RX

4. 当手机 RX 作为主 RX 时，相机 RX 的主从RX显示灯呈黄灯常亮。（TX 未连接时，主 RX 的 TX 指示灯蓝灯闪烁，从 RX 的 TX 指示灯黄灯闪烁）

* 若 60 秒内未完成配对，设备将自动退出配对状态，本系统最多支持 4 个接收器连接。

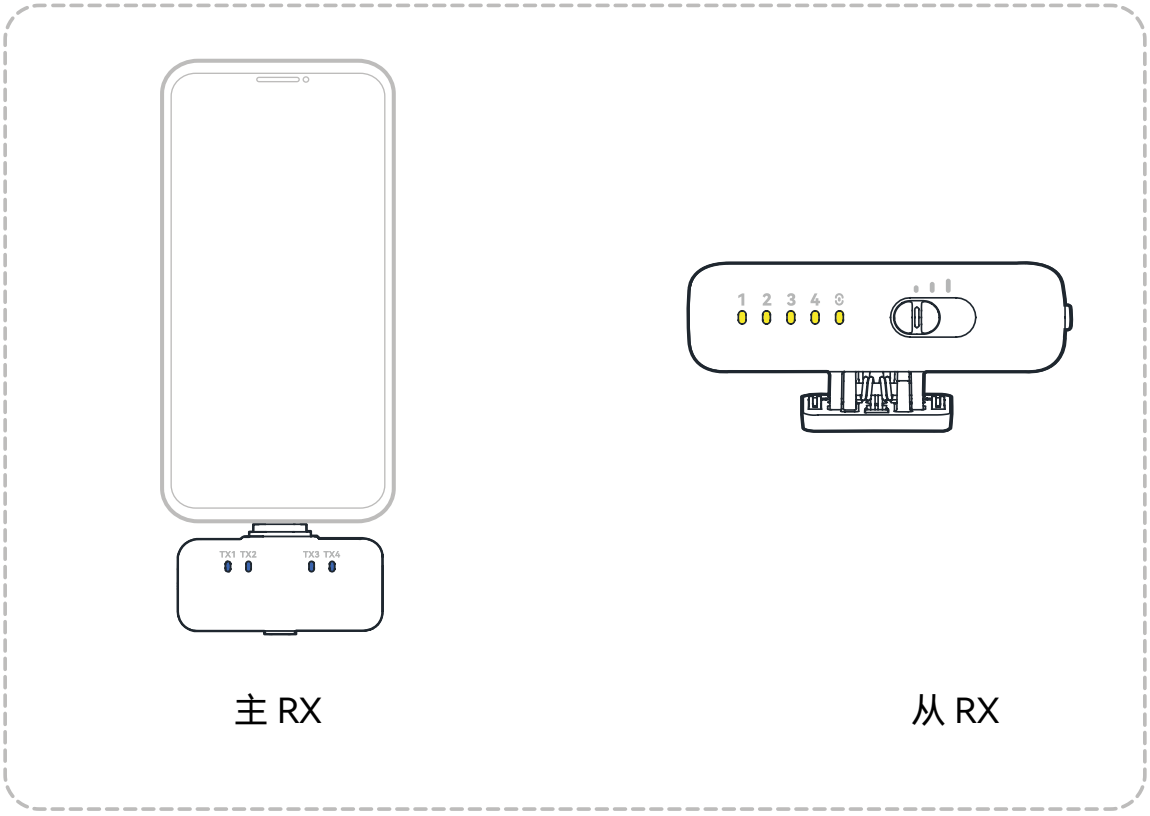

主 RX　　从 RX

APP 功能

功能设置

在 APP 主界面打开设置界面，可设置：免插拔外放、TX 按键锁定、TX 自动关机。





采样位深

默认采样深度为 24 bit，切换为 32 bit float 采样深度后设备会自动重启，请在拍摄前完成设置，避免收音中断。32bit float 采样深度仅支持 PC 端音频录制软件使用，使用剪辑软件或音频软件录制时，请将软件的采样深度设置为 32 bit float；若拍摄设备不支持 32 bit float，将自动切换为 24 bit。



产品固件升级

对设备进行升级时，请将整套设备进行连接，通过 APP 对连接的手机 RX、相机 RX、TX 升级固件，升级过程需保持设备正常连接以保证升级成功。

降噪

当 RX 接收器连接手机后，可在 app 上通过主 RX 调整降噪强度，从 RX 无调节权限。



主 RX 界面



从 RX 界面

RX 音量

RX 接收器可独立设置 RX 音量，主从 RX 接收器可单独对音量进行设置。

手机 RX

手机 RX 通过 APP 对该 RX 音量进行调节。



相机 RX

相机 RX 音量增益可通过相机 RX 增益拨动键进行快捷调节档位，APP 内可对档位增益数值进行自定义设置。



声道模式

RX 接收器可独立设置声道模式。

（注意：四声道模式切换会导致对应切换 RX 接收器设备收音断音，请在拍摄前完成 RX 接收器声道模式设置保证收音稳定）

手机 RX

手机 RX 切换四声道模式时，仅 PC 端与 ios 设备第三方音频录制软件支持四声道收音，安卓、ios 手机原生拍摄软件不支持四声道模式，请切换为立体声或单声道模式使用。（四声道模式 4 个 TX 收音拍摄时，ios 原生手机软件拍摄仅 2 个 TX 能过正常收音，为保证 4TX 收音请切换为单声道或立体声使用）



相机 RX

相机 RX 接收器通过热靴连接相机或 USB-C to USB-C 数据线连电脑时，可通过相机 RX 接收器侧面按键快速切换四声道模式。（未通过热靴连接相机或 USB-C to USB-C 数据线连接电脑时，相机 RX 接收器仅支持单声道与立体声模式，设备不支持四声道模式时，自动切换为立体声）



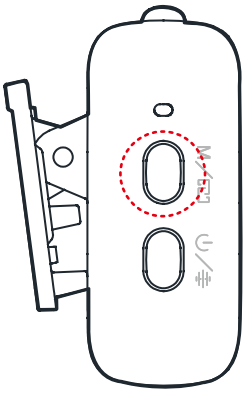

智能混音

使用多于 2TX 收音时，智能混音可降低多人收音的环境噪音，同时突出 1 个主讲人的声音，确保主讲人收音清晰。（仅支持单声道模式）



指示灯开关

关闭指示灯开关后，TX 灯光将关闭，TX 状态会在 RX 上或 APP 上显示。

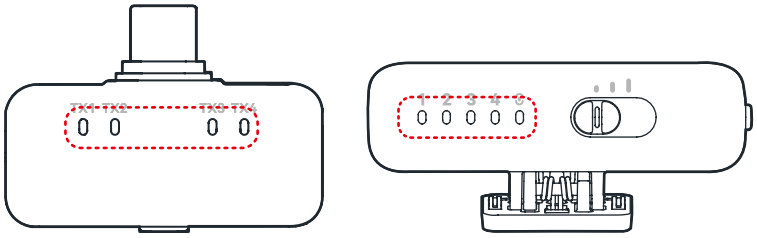



TX 辨识

开启 TX 辨识后，可通过 TX 灯光颜色确认对应使用的 TX 设备。



美声

美声功能基于人声进行的风格优化与修饰，有效提升人声声音质感并减少唇齿音及高频刺耳的声音。（为保证收音清晰稳定，请在拍摄前完成美声设置）

一键美声

一键美声功能开启后会自动抑制人声齿音，让收音清晰干净，开启后，已连接的 TX 设备或新连接的 TX 设备将同步开启功能。



专属美声

专属美声支持模版选择与声音微调，日常使用可根据不同场景快速切换美声效果预设，TX 可独立应用美声效果预设，最大支持 4 个 TX 应用 4 个不同美声效果预设。（因各个品牌手机扬声器效果不同，为保证整体美声调节效果最佳，建议佩戴自有耳机进行效果确认与调节）

美声设置

1. 点击创建我的专属美声进行美声效果设置。



2. 美声模板分为通用模板、男声模板、女声模板，可根据使用需求和实际拍摄场景，选择适配的美声风格模板。



3. 确认模板后，可对当前模板的效果进行调整，APP 内置了官方语音，支持在美声效果与原声之间切换对比，同时也支持录制个人声音来确认美化效果（为保护您的声音个人隐私，该部分录音仅在手机端 APP 本地保存），可以通过底部滑块调节效果，确定后即可保存。



调节界面



点击开启录制



录制中

4. 保存完成后，可在模板列表中查看已保存的声音模板，选择应用模板即可推送 TX 设备使用；此外模板支持再次点击编辑，无需反复重新录制语音、调节效果，减少重复设置操作。







APP 应用程序

App 简介

1. 下载方式

在用于直播、播放伴奏及调音的手机上均下载猛玛音频 App。
可在小米、OPPO、VIVO、华为、苹果等应用商城中下载猛玛音频，也可通过扫描官方二维码进行下载。

猛玛音频

猛玛音频作为猛玛无线麦克风打造的专属应用，是麦克风产品的绝佳搭配，更多的智能模式，参数配置，固件升级等功能尽在猛玛音频。

Made for iPhone | iPad

需要 iOS 12.0 或更高版本

DOWNLOAD APK android

需要 Android 8.0 或更高版本

电池安全说明

- 请勿自行更换电池，如果更换电池类型不正确，会存在爆炸的危险。
- 将电池远离孩童不能得到的地方，以避免孩童噬咬或吞咽电池，如果吞咽了电池，应迅速送医院处理。
- 废弃电池请安全妥当处理，不要投入火中或水中。
- 渗漏的电解液会造成皮肤不适，万一电解液进入眼睛，尽快用清水冲洗，不可揉眼，并迅速送医院处理。
- 如果超过正常充电时间很长时间充电器仍在充电，应停止充电，不正常的充电有可能会使电池发热、冒烟变形或燃烧。
- 禁止用金属凿入电池、锤打或摔打电池或其他方法破坏电池，否则会造成电池发热、冒烟、变形或燃烧，甚至会发生危险。
- 在使用或储存期间，如发现电池有出现高温发热、漏液、散发异味、变形及其它异常现象时，请立即停止使用并远离电池。
- 将电池组投入火中或加热炉中，或对电池组进行机械挤压或切割的处理可能导致爆炸。
- 将电池组放置在极高温度环境中，可能导致爆炸或泄漏可燃液体或气体。
- 电池组承受极低气压，可能导致爆炸或泄漏可燃液体或气体。

产品参数

型号	M33C1（二拖四充电盒）
额定能量	3.7V 1800mAh 6.66Wh
输入	DC 5V 2A
输出	TX1 输出：DC 5V 0.11A TX2 输出：DC 5V 0.11A TX3 输出：DC 5V 0.11A TX4 输出：DC 5V 0.11A RX 输出：DC 5V 0.28A 多口同时输出：DC 5V 0.6A（MAX）

型号	M33C2（四拖二充电盒）
额定能量	3.7V 1800mAh 6.66Wh
输入	DC 5V 2A
输出	TX1 输出：DC 5V 0.11A TX2 输出：DC 5V 0.11A 多口同时输出：DC 5V 0.22A（MAX）

型号	M33C3（二拖二充电盒）
额定能量	3.7V 1800mAh 6.66Wh
输入	DC 5V 2A
输出	TX1 输出：DC 5V 0.11A TX2 输出：DC 5V 0.11A RX 输出：DC 5V 0.28A 多口同时输出：DC 5V 0.5A（MAX）

型号	M33C4（一拖二充电盒）
额定能量	3.7V 1800mAh 6.66Wh
输入	DC 5V 2A
输出	TX1 输出：DC 5V 0.11A TX2 输出：DC 5V 0.11A 多口同时输出：DC 5V 0.22A（MAX）

麦克风灵敏度	-37dBV±2dBV@1KHz,94dBSPL
无线调制模式	QPSK 3Mbps
无线传输	2.4GHz 自适应跳频
麦克风指向性	全指向性
频率响应范围	20Hz~20KHz
信噪比	≥ 70dB
最大输入声压级	125dBSPL
采样频率和采样深度	48kHz/24bit & 48kHz/32bit float
电池电压	TX：3.87V 相机 RX：3.87V 充电盒：3.7V
电池容量	TX：95mAh 相机 RX：260mAh 两发两收充电盒：1800mAh
使用时长	TX：约 8H 相机 RX：约 9H
充电次数	两发两收充电盒：同时给两个 TX 充电 >2 次

充电时长	TX：<1.5H 充电盒：<2.5H
充电环境温度	0~45℃
工作环境温度	-10~60℃
工作距离	TX：300 米
尺寸	TX：D26.5*10mm 手机 RX：40*16.5*9mm 相机 RX：40*25*13mm
重量	TX：约 9g 手机 RX：约 5.9g 相机 RX：约 20g

* 消费者若使用电源适配器充电，则应购买配套使用获得 CCC 认证并满足标准要求的电源适配器。
* 产品使用的电池均已获得 CCC 认证。

免责声明

1. 请阅读这些说明；
2. 请注意所有警告；
3. 请遵循所有说明；
4. 切勿在散热器、电热器、炉子、或其它产热设备等热源附近进行工作；
5. 仅使用制造商为昊一源科技指定和提供的附件与配件；
6. 请将所有维修工作交由符合资质的人员处理。不论设备受到何种形式的损坏，例如电源线或插头损坏，液体渐入或物体落入此设备淋雨或受潮，无法正常工作或坠落，均需进行维修。

安全注意事项

请勿将设备放置在加热设备、烹饪设备、高压容器等（如微波炉、电磁炉、电烤箱、电暖器高压锅、热水器、燃气灶等）的附近或其内部，以防止电池过热发生爆炸。必须使用原装配套型号的充电器、数据线和电池。使用未经厂商认证的，或者非配套型号的充电器数据线、电池，可能引发触电、火灾、爆炸或其他危险。

技术支持

如在使用产品过程中遇到问题或需要更多帮助，请通过以下方式获得更多的技术支持：

猛玛服务热线电话：400-666-2100

常见问题 FAQ 请访问：https://www.hollyland.com/cn/support/

猛玛官方网站：https://www.hollyland.com.cn

猛玛微信公众号及小程序

微信公众号　　服务小程序

声明

Copyright©2020-2030 深圳市昊一源科技有限公司版权所有，保留一切权利。未经本公司书面认可，任何单位跟个人不得擅自摘抄、复制本文内容的部分或者全部，并不得以任何形式传播。

商标声明：

HOLLYLAND　猛玛　MOMA猛玛　MOMA

以上商标均归深圳市昊一源科技有限公司所有。

注意

由于产品版本升级或其它原因，本快速操作手册会不定期进行更新。除非另有约定，本文档仅作为使用指导。本文档中的所有陈述、信息、建议不构成任何的明示或暗示的担保。

企业执行标准：Q/HLD 001-2026



400-666-2100

www.hollyland.com.cn

深圳市昊一源科技有限公司

深圳市宝安区石岩街道塘头社区塘头 1 号路创维创新谷 801. 中国制造